Славитекс

GSM-ключ SIM-SIM

Прибор для дистанционного управления (электрическим замком подъезда, шлагбаумом, и др.).

Напряжение питания: 9…16 Вольт

Средний ток потребления: в режиме ожидания до 35 мА; в режиме звонка до 500 мА.

Диапазон температур (без учёта СИМ-карты): от минус 30 до +50.

Ток линии управления "У1, У2" до 0,14А, 12В.

Размеры (без антенны): 59х91х23 мм.

Ёмкость телефонной базы: соответствует СИМ-карте. Мегафон = 250 номеров, МТС = 250, Би = 220, Теле 2 = 100.

В приборе есть красный и зелёный индикаторы.

Зелёный - уровень сигнала. Максимум 3 вспышки. Минимум - нет зелёного при отсутствии красного.

Красный - красный + зелёный - сброс прибора, 1 вспышка красным - ожидание включения GSM-модуля; 2 вспышки - ожидание проверки СИМ-карты; 3 вспышки - ожидание регистрации в сети; 4 вспышки – проверка ёмкости СИМ-карты.

Порядок установки:

1) Подключить по схеме, питание не подавать.

2) Настроить СИМ: установить СИМ-карту в любой телефон, отключить запрос ПИН-кода СИМ-карты; удалить из телефонного справочника на СИМ-карте все телефонные номера; если обслуживаемые номера уже известны - записать их в СИМ, обязательно присвоив любое имя с цифры или латинской буквы. Все номера с именами в СИМ будут авторизованы. НОМЕРА АДМИНИСТРАТОРОВ В СИМ НЕ ВНОСИТЬ. Переставить СИМ-карту в прибор. Подать питание.

3) Позвонить с номера администратора 1, дождаться подъёма трубки, положить трубку. Позвонить с номера администратора 2, дождаться подъёма трубки, положить трубку. Это может быть один и тот же номер. Прибор готов к работе.

Администрирование.

Дистанционная запись номера в СИМ: позвонить с номера администратора, прибор поднимет трубку, подождать 3 сек. Набрать на клавиатуре (НЕСПЕШНО! НАЖИМАЯ КЛАВИШУ НЕ КОРОЧЕ 0,3 СЕК.) записываемый номер в формате 7 XXX XXXXXXX и нажать *. Прибор даст 3 сигнала - номер записан. Если гудков нет – ошибка, положите трубку. После гудков, не укладывая трубку, можно записывать следующий номер. Цифры набирать не спеша, одну в 2 сек.

Дистанционное удаление номера в СИМ: позвонить с номера администратора, прибор поднимет трубку, подождать 3 сек. Набрать удаляемый номер (НЕСПЕШНО!) в формате 7 XXX XXXXXXX и нажать #. Прибор положит трубку и даст звонок на номер ПЕРВОГО администратора. Номер удалён. Если подтверждающего звонка нет – попробовать ещё раз.

Удаление номеров администраторов: отключить питание → снять перемычку на плате → подать питание → дождаться одновременных вспышек зелёного и красного индикаторов → поставить перемычку на место.

Использование.

Дистанционное: пользователь звонит с номера, занесённого в СИМ – У2 замыкается на "массу" 2 сек (У1 размыкается с "массой" 2 сек), трубка поднимается на 0,5 сек., звонок сбрасывается. Администратору для срабатывания реле нужно дождаться подъёма трубки + 2 сек. и нажать последовательно: любую цифру и *. Звонки с номеров не из СИМ сбрасываются.

Местное: если Ш2 замкнуть на "массу" - происходит тоже, что и при авторизованном звонке. Это позволяет управлять не с телефона, а с помощью кнопки или "таблетки" TOUCH MEMORY через контроллер Z5R.

Самоохрана. При размыкании Ш1 с "массой" первому администратору будет отправлено СМС «DVER OTKRITA», а при замыкании Ш1 с "массой" будет отправлено СМС «DVER ZAKRITA».

Проблемы.

Если номер не удаляется или не записывается в память СИМ, прибор его неправильно воспринял. Скорректировать записи в СИМ можно, переставив её в сотовый телефон. Т.к. нет расхода средств, оператор может отключить СИМ-карту.

Для списания нужно раз в месяц записывать и удалять любой номер, поднимая трубку на 5 сек. во время подтверждающего звонка.

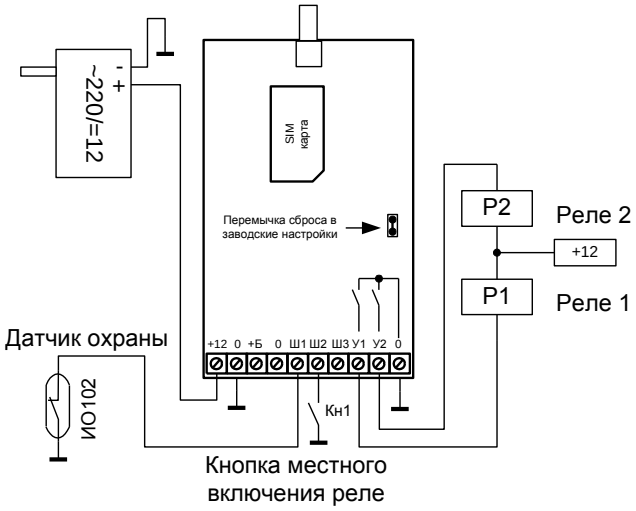

Схема подключения прибора

Контакты: ИП Конон В.В., 214031, г. Смоленск, ул. генерала Паскевича, 13, 56. 89203030609 e-mail: slavitex@yandex.ru, сайт: www.slavitex.ru

Завод-изготовитель: ООО "СМД Монтаж", 214031, г. Смоленск, ул. Бабушкина, д.1.